Demape

ENERGIA SOLAR E ILUMINAÇÃO

MANUAL DE INSTALAÇÃO
LUMINÁRIA PÚBLICA LED E ACESSÓRIOS

INSTRUÇÕES DE INSTALAÇÃO

INSTRUÇÃO DE SEGURANÇA

As instalações elétricas devem ser projetadas e inspecionadas antes do início do funcionamento e após reformas e manutenções, conforme norma NBR 5410 - Instalação Elétrica em Baixa Tensão, que estabelece as condições mínimas necessárias para o perfeito funcionamento de uma instalação elétrica de baixa tensão, garantindo assim, a segurança de pessoas e animais e a preservação dos bens.

Recomenda-se que o projeto, verificação e instalação sejam realizados somente por profissionais qualificados a realizar essas atividades, conforme a NR-10 - Segurança em Instalações e Serviços com Eletricidade - e NBR 5410.

GUIA DE INSTALAÇÃO

1. Certifique-se que a rede elétrica esteja desligada antes de iniciar a instalação;

2. Retire o produto da embalagem;

3. Conecte a luminária pública conforme indicação elétrica **Figura 09**;

3.1 Produto indicado para instalação em braço conforme informação com diametros que variam de 25,4mm; 33mm; 48,4mm e 60,3mm **Figura 1**;

3.2 Para fixação apertar os parafusos e travar **Figura 2 (A e B);**

3.3 Certifique-se de que a luminária esteja totalmente encaixada no braço.

Figura 1.

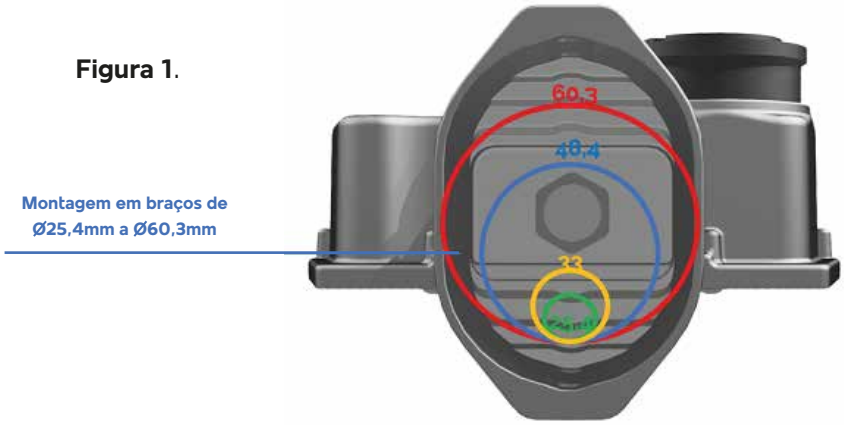

4. Nos modelos ARROW7 **Figura 3** e COURBE3 **Figura 4** caso haja necessidade em relação a infraestrutura, segue informativo de referência quanto a angulação **Figura 4**, **Figura 5 (A e B), Figura 6, Figura 7 (A,B e C) e Figura 8**. Luminárias com braço regulável podem ser instaladas nas graduações disponíveis, desde que sejam respeitados os itens acima.

MONTAGEM DOS PARAFUSOS DE SOQUETEIRA LP-ARROW7

Figura 2 (A e B)

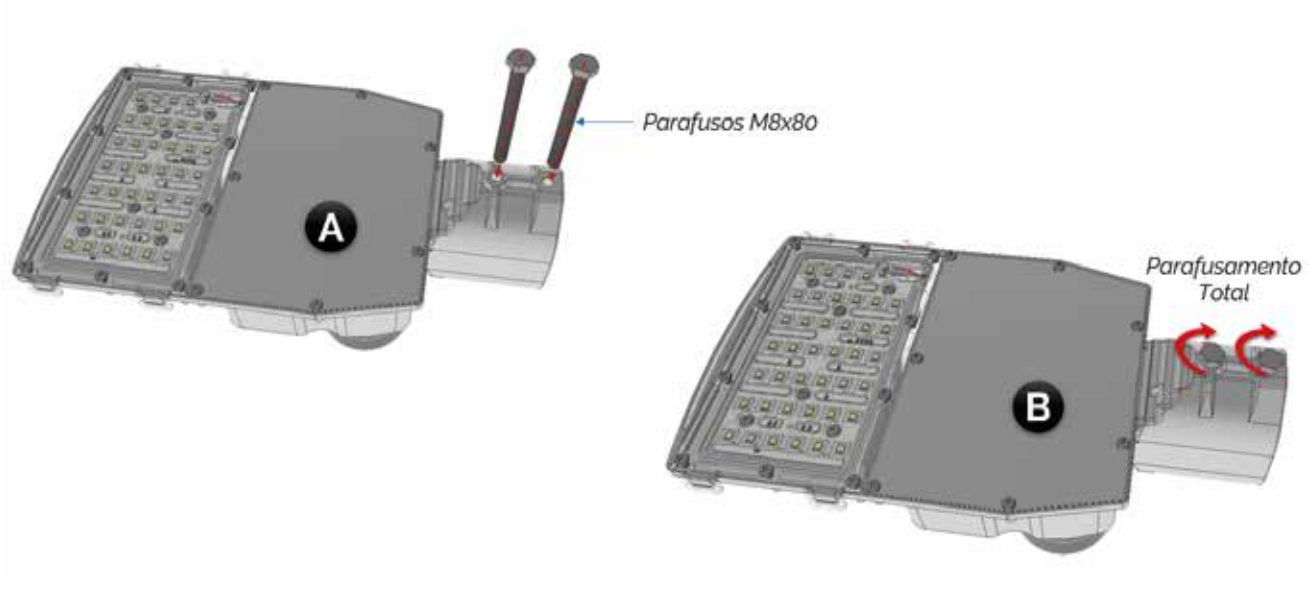

Figura 3

LP-ARROW 7

Figura 4

LP-COURBE 3

INSTRUÇÕES DE INSTALAÇÃO

REGULAGEM DE ÂNGULO LP-ARROW 7

Figura 5

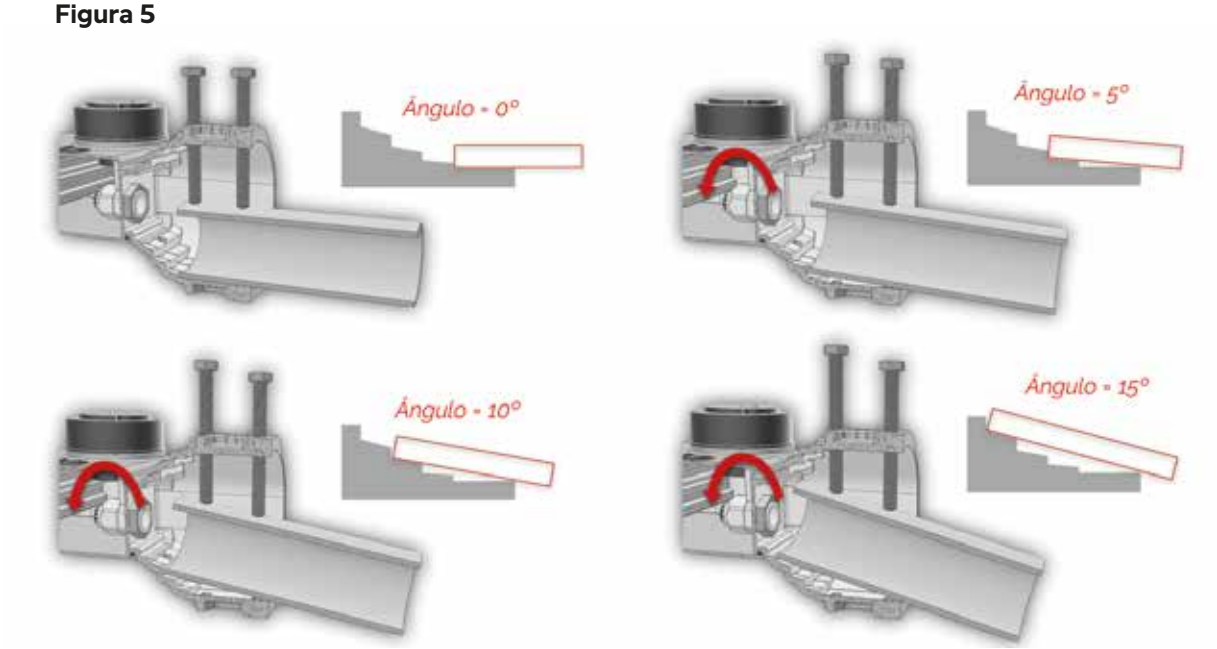

REGULAGEM DE ÂGULO LP-COURBE3

Figura 6 (A,B e C)

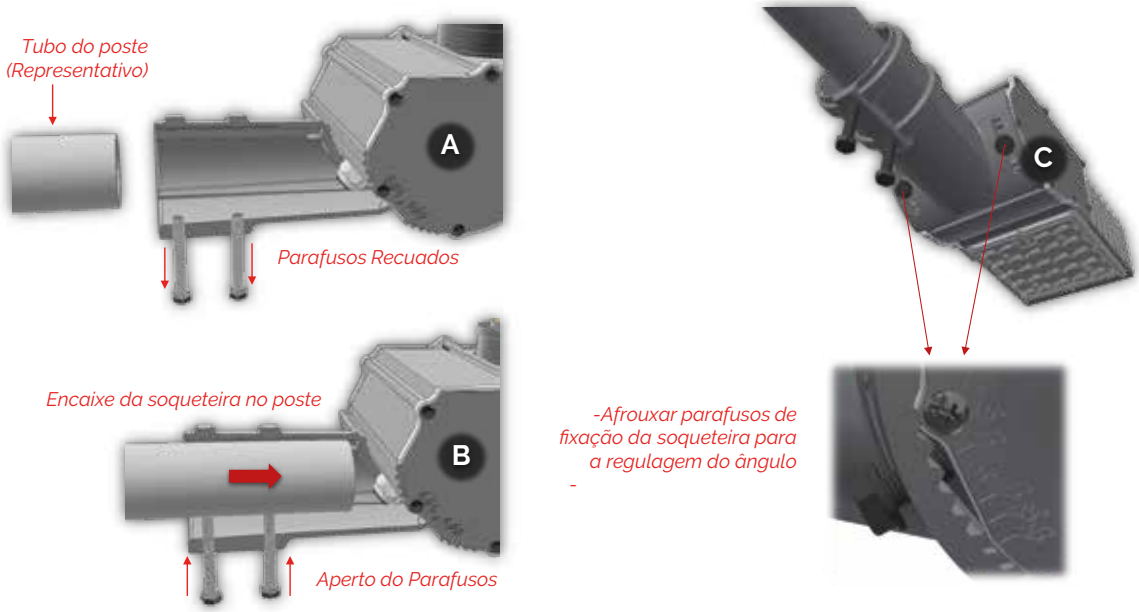

REGULAGEM DE ÂNGULO LP-COURBE3

Figura 7

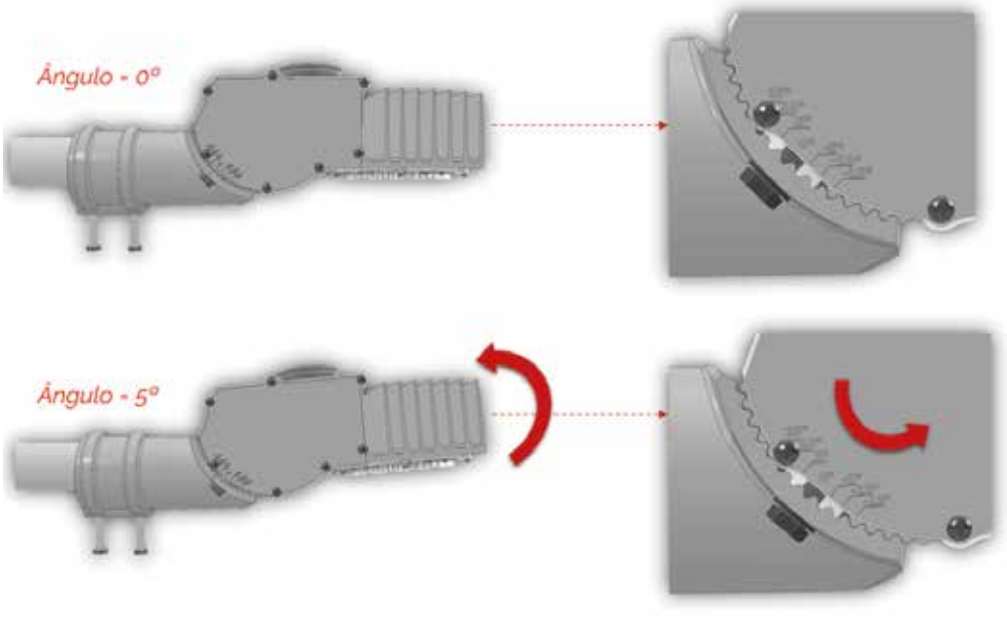

REGULAGEM DE ÂGULO LP-COURBE3

Figura 8

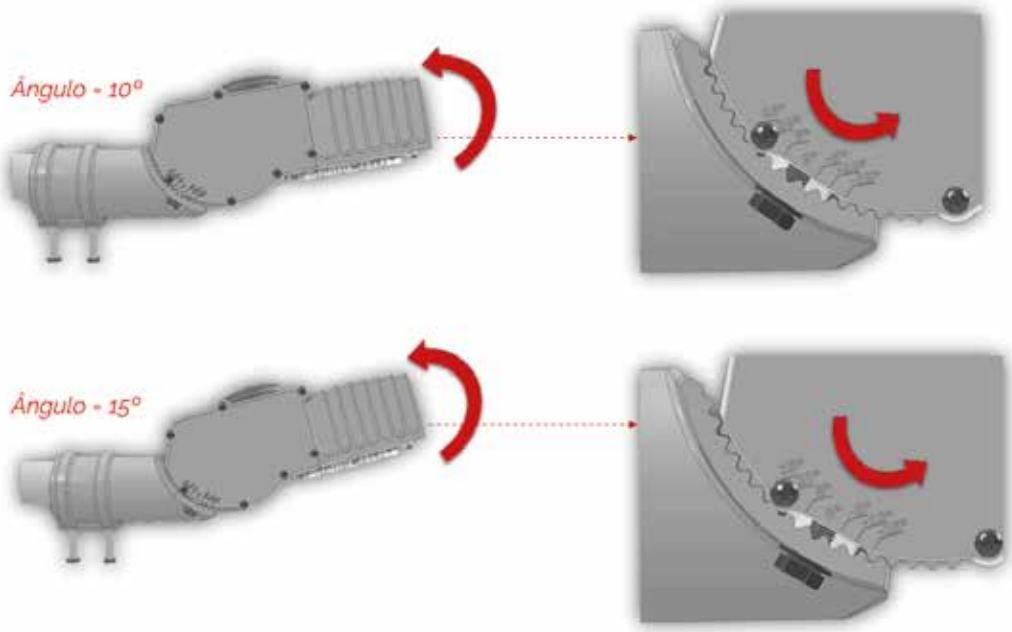

INSTRUÇÕES DE INSTALAÇÃO

Figura 9

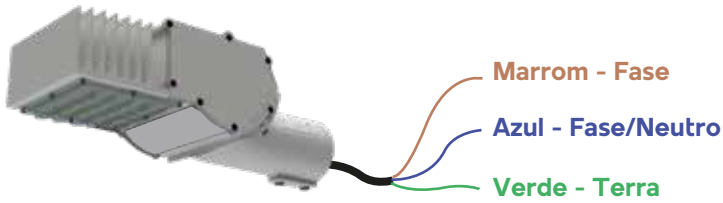

OBS.:
O cabo **MARROM** pode ser **PRETO**, o cabo **azul** pode ser **BRANCO** e o cabo **VERDE** pode ser **AMARELO.**

TIPOS DE LIGAÇÃO CONSIDERANDO A ATUAÇÃO DO DPS

MODO COMUM: O surto acontece na diferença de potencial entre um condutor vivo (fase e/ou neutro) e o condutor de terra.

1 - Considerando a instalação para que o DPS trabalhe em **MODO COMUM,** fazer a ligação conforme a tabela e a ilustração abaixo:

Tensão normal de operação	Cabo luminária marrom (Fase)	Cabo luminária azul (Fase/Neutro)	Cabo luminária verde (Terra)
127Vac	Fase (rede)	Neutro (rede)	Terra (aterramento poste)
220Vac	Fase 1 (rede)	Fase 2 (rede)	Terra (aterramento poste)
220Vac	Fase (rede)	Neutro (rede)	Terra (aterramento poste)

É recomendado a utilização de conectores ou outra forma adequada para realizar a conexão elétrica, de forma que garanta a boa conexão da luminária com a rede.

Por uma questão de segurança, é necessário realizar a conexão do cabo terra da luminária **FIGURA 9** no aterramento da instalação, pois o terra está ligado à carcaça e caso não ocorra o aterrando a luminária,trará danos ao equipamento, inclusive desencadeando na perda da garantia.

Para funcionamento das luminárias com base para relé 3 e 7 pinos, deve ser utilizado o dispositivo shorting cap **FIGURA 10** (opcional)* ou relé fotoelétrico **FIGURA 11** (opcional).

Observando o modo de encaixe corretamente **FIGURA 12**.

*(Opcional) — Item vendido separadamente como acessório ou solução agregada ao produto.

INSTRUÇÕES DE INSTALAÇÃO

Figura 10

Figura 11

Figura 12

Pressione o **Shorting CAP** ou o **Relé Fotoelétrico** e gire no sentido horário até o fim do curso de modo que fique bem afixado e a vedação não permita que ingresse água dentro da luminária.

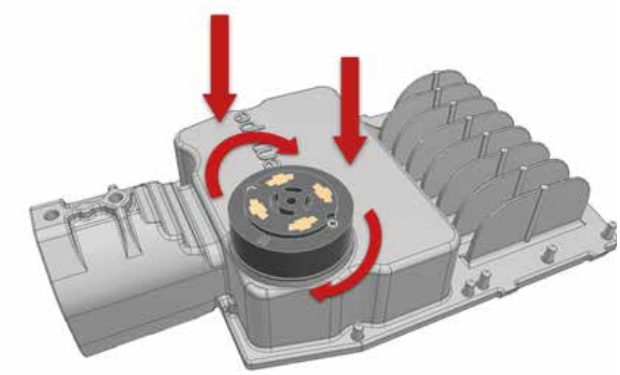

IMPORTANTE

A não observação das Instruções do guia de instalação, ou a utilização indevida deste produto, anulam sua garantia e podem colocar em riscos à segurança física e dano ao material.

Os acessórios devem possuir índice de proteção IP66 ou IP67 e deverão ser integrados a luminária no momento da instalação dela conforme modelos DEMAPE **Figura 10** e **Figura 11.**

Todo e qualquer dispositivo seja ele, Shorting Cap ou Relé Fotoelétrico de terceiros, que venha a ser integrado ao produto, deve ser novo e possuir grau de proteção IP igual ou superior.

A instalação e dispositivos adicionais no produto deve seguir as orientações deste GUIA DE INSTALAÇÃO, do contrário implicará em perda da garantia.

Para consulta ao termo de garantia acesse o link
https://demape.com.br/garantia ou **QRCODE**